第71回中国高等学校バレーボール選手権大会
広島県予選会　（男子組み合わせ）

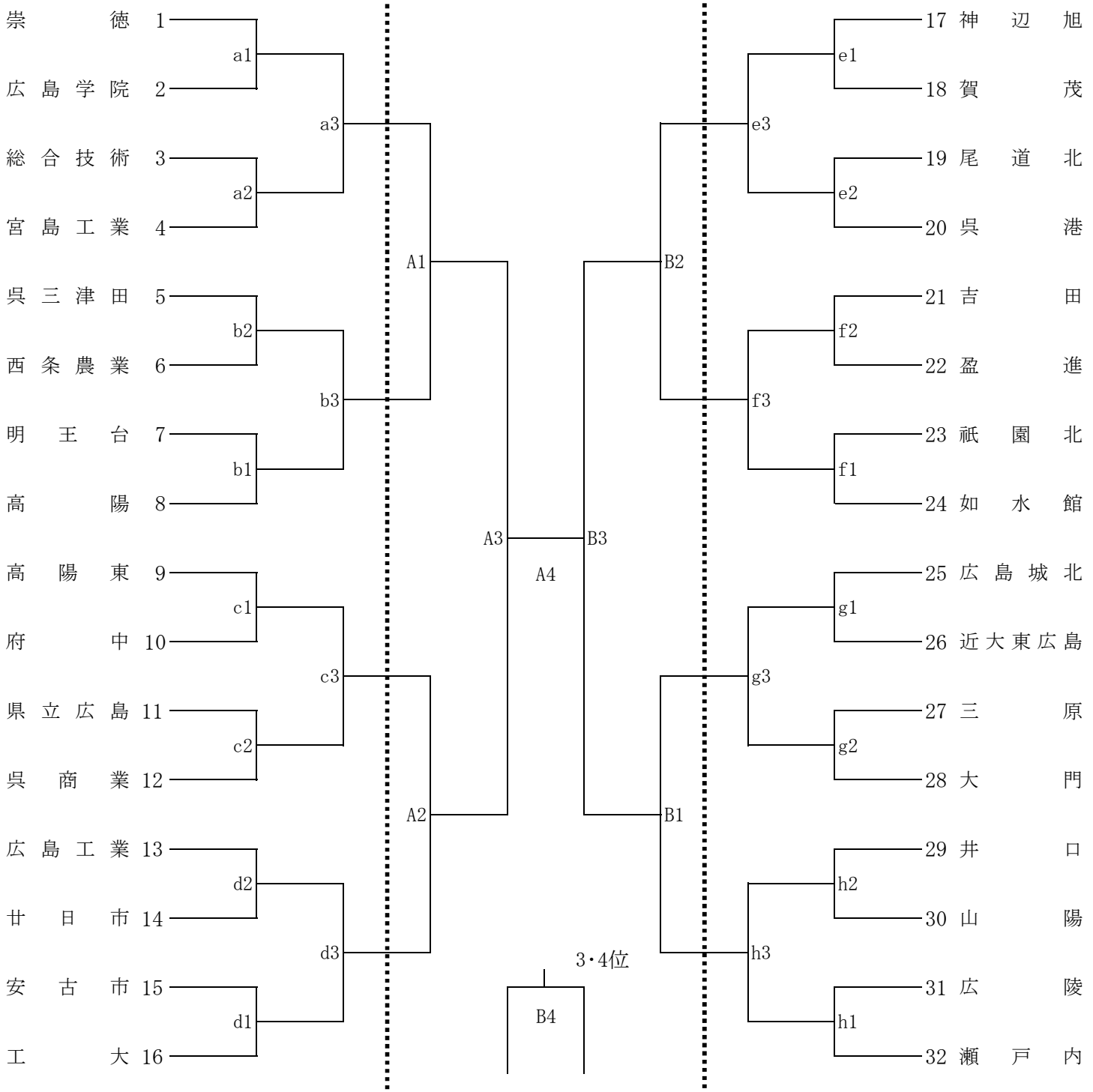

日時	会場	コート	責任者			入校時間	代表者会議	開　館	開始式	プロトコール
			会場	競技	審判					
4/20（土）	神　辺　旭	e　・　f	馬　場	伊　藤	山　口	10:00	10:45	11:00	11:00	11:30
	府　中	c　・　d	田　口	鴫　田	大　谷					
	明　王　台	a　・　b	亀　田	寒　川	本　多					
	福　山　工　業	g　・　h	得　能	勝　間	森　廣					
4/21（日）	神　辺　旭	A・B	馬　場			9:00	9:45	10:00	10:00	10:30

試合結果連絡先（ＦＡＸ番号）

中国新聞	082-291-5852
読売新聞	082-243-7812
TSS	082-251-0241
バレー協会	082-224-2210
高体連	082-223-2022